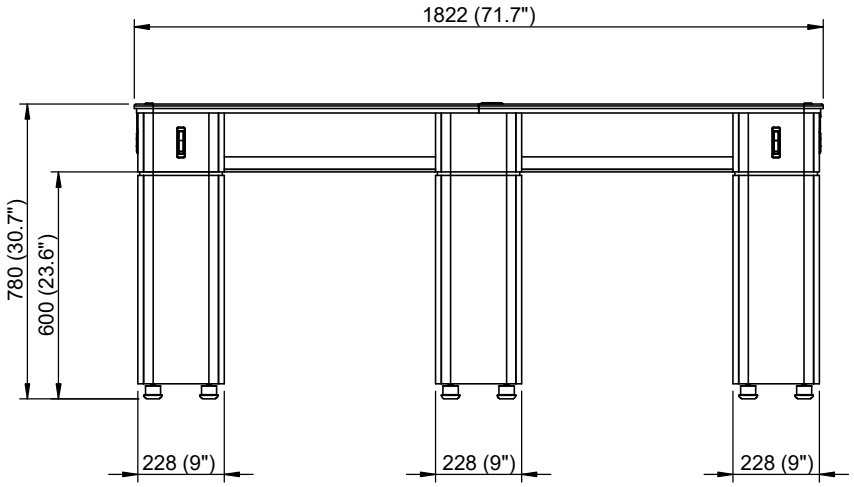

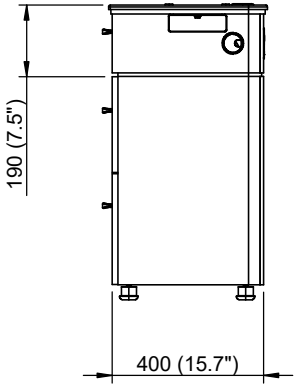

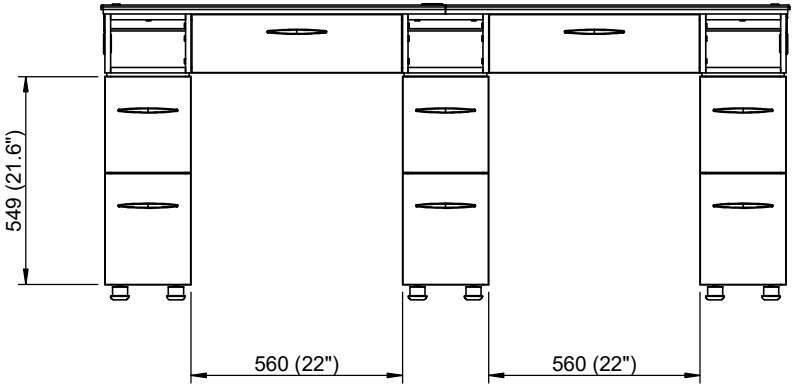

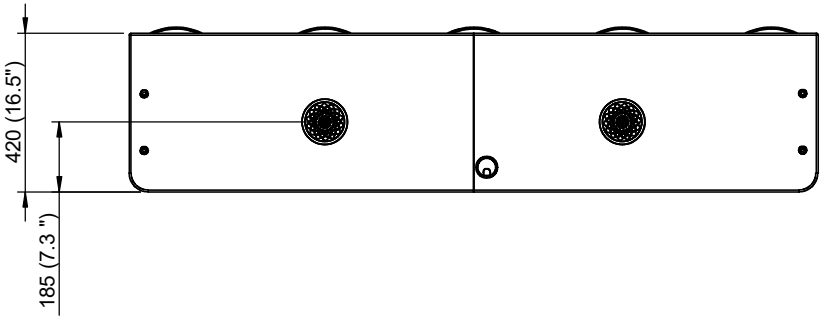

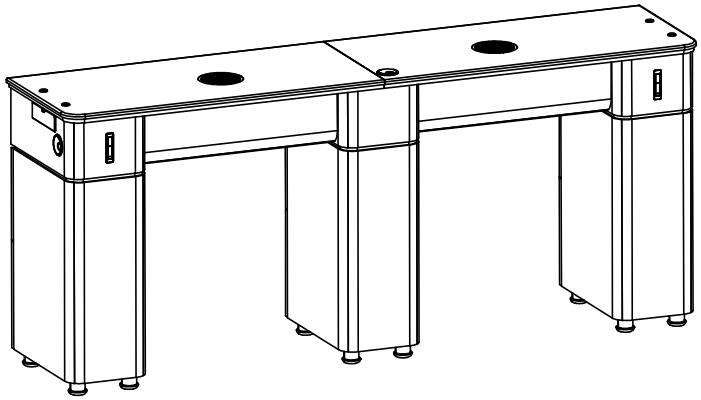

3D VIEW

- Kích thước trong bản vẽ là kích thước phủ bì (đạt được sau khi lắp ráp hoàn thiện, bao gồm lớp dán laminate và độ dày mỏng của ván)
- Dung sai cho phép +3mm.

REV	Ngày	Người thay đổi	Ký tên	Nội dung	Ký hiệu TĐ
Rev00				Bản vẽ ban đầu	

N/Vụ	Tên	Ký tên	Ngày
Thiết kế	Phan Công Tá		14/11/2023
Kiểm tra	Nguyễn Hữu Xinh		14/11/2023
Duyệt	Lê Văn Nam		14/11/2023

CÔNG TY TNHH - MTV - TMSX LẠC LONG
Lô Q-4, Q-5A , Đường số 8 , KCN Long Hậu mở rộng,
Xã Long Hậu, Huyện Cần Giuộc, Tỉnh Long An, VN
Điện thoại : 08.38734100 - Fax: 08.38734483

VM313-DB Double Nail Table w/Vent

Vật Liệu	Độ cứng	S/lượng	Tờ số	Tỷ lệ	K/Thước
		1			
		Cân nặng			
D/sai chung	CLBM chung				
ISO 2768-CL	Ra,Rz, ▽ ▽		3/26	1:20	A4

Yêu cầu kỹ thuật

Bản vẽ sửa đổi

Bản vẽ này là tài sản của chúng tôi , không được sao chép và sử dụng mà không được sự cho phép của chúng tôi

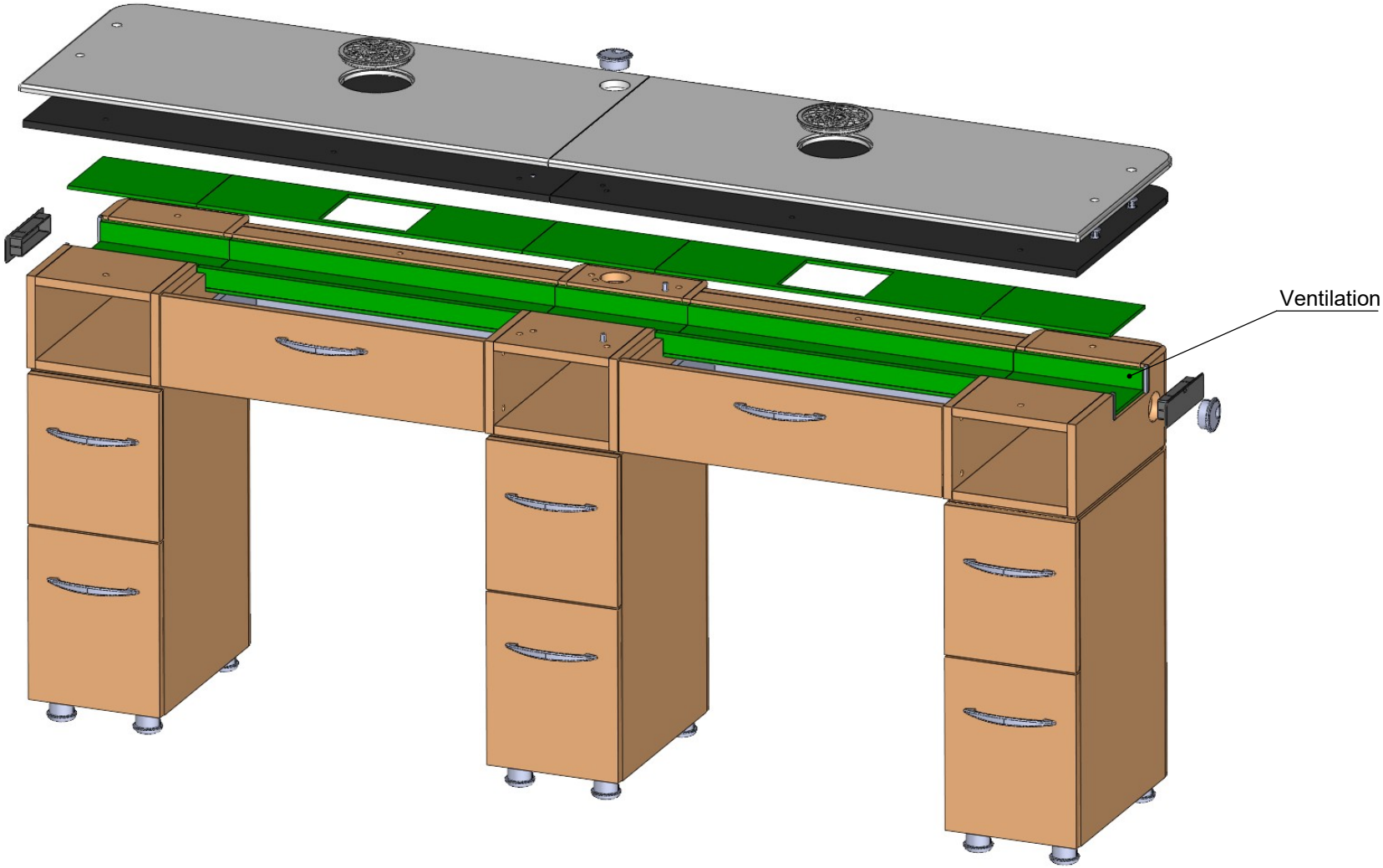

- Kích thước trong bản vẽ là kích thước phủ bì (đạt được sau khi lắp ráp hoàn thiện, bao gồm lớp dán laminate và độ dày mỏng của ván)
- Dung sai cho phép +3mm.

						N/Vụ	Tên	Ký tên	Ngày	VM313-DB Double Nail Table w/Vent			
						Thiết kế	Phan Công Tá		14/11/2023				
						Kiểm tra	Nguyễn Hữu Xinh		14/11/2023	Vật Liệu	Độ cứng		S/lượng 1
						Duyệt	Lê Văn Nam		14/11/2023				Cân nặng
	Rev00				Bản vẽ ban đầu		CÔNG TY TNHH - MTV - TMSX LẠC LONG			D/sai chung	CLBM chung	Tờ số	Tỷ lệ	K/Thước
	REV	Ngày	Người thay đổi	Ký tên	Nội dung	Ký hiệu TĐ	Lô Q-4, Q-5A , Đường số 8 , KCN Long Hậu mở rộng, Xã Long Hậu, Huyện Cần Giuộc, Tỉnh Long An, VN Điện thoại : 08.38734100 - Fax: 08.38734483			ISO 2768-CL	Ra,Rz, ∇ ∇	3/26	1:20	A4

Yêu cầu kỹ thuật | Bản vẽ sửa đổi

Bản vẽ này là tài sản của chúng tôi , không được sao chép và sử dụng mà không được sự cho phép của chúng tôi